Schnitt A-A

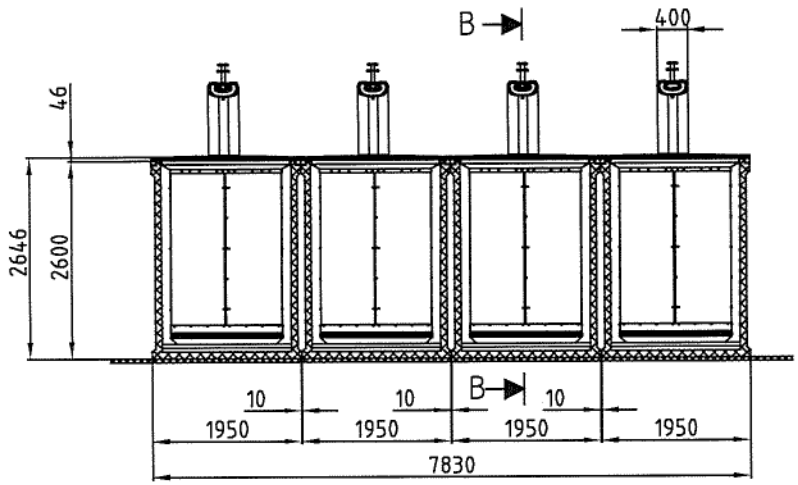

Rückseite

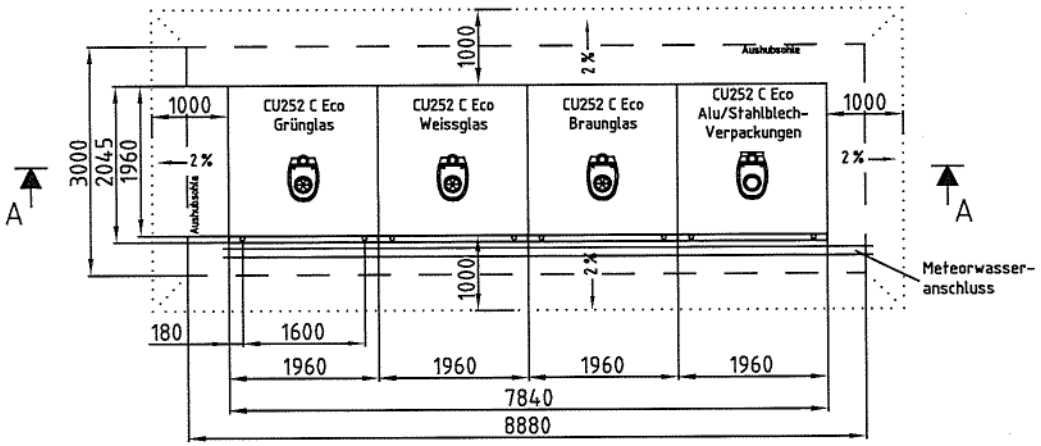

Frontseite

Schnitt B-B

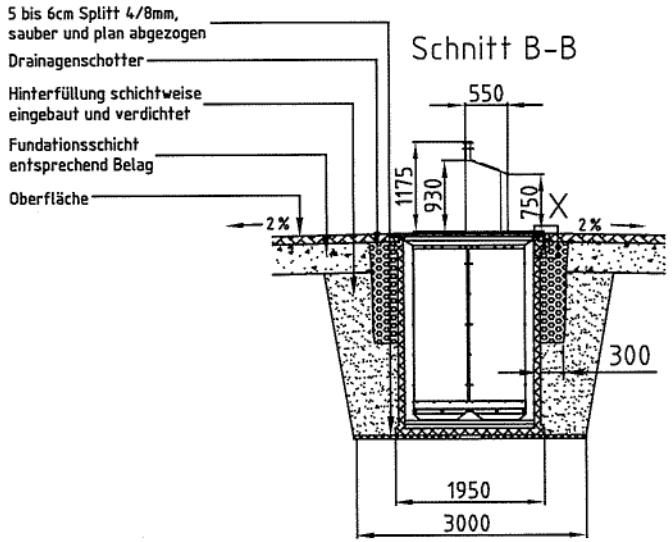

Detail X

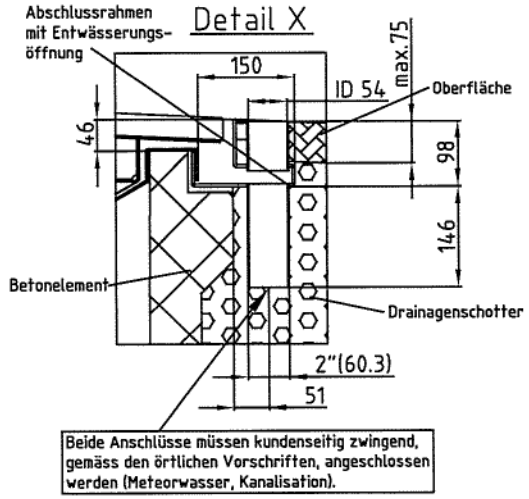

Einbauzeichnung erhalten und kontrolliert.
Zur Ausführung freigegeben:

Datum: .....

Unterschrift: .....

Örtliche Gegebenheiten müssen geprüft werden!

Pos.	Menge	Einheit	Benennung	Sachnummer / Norm-Kurzbezeichnung	Bemerkung

© COPYRIGHT
DIESE ZEICHNUNG BLEIBT EIGENTUM VON VILLIGER ENTSORGUNGSSYSTEME AG

Oberfläche

Maßstab % Position – Menge –

	Datum	Name
Bearb.	25.08.2021	PRU
Gepr.		
Norm		

Einbauzeichnung

Standard (Plattform: HB)

Villiger Entsorgungssysteme AG

PRZ-15351 (Terrano)

Blatt Bl

Zust.	Änderung	Datum	Name

EDV Nr. K:\Engineering\Verkauf Einbauzeichnungen\2007 ff\Terrano\PRZ-15351